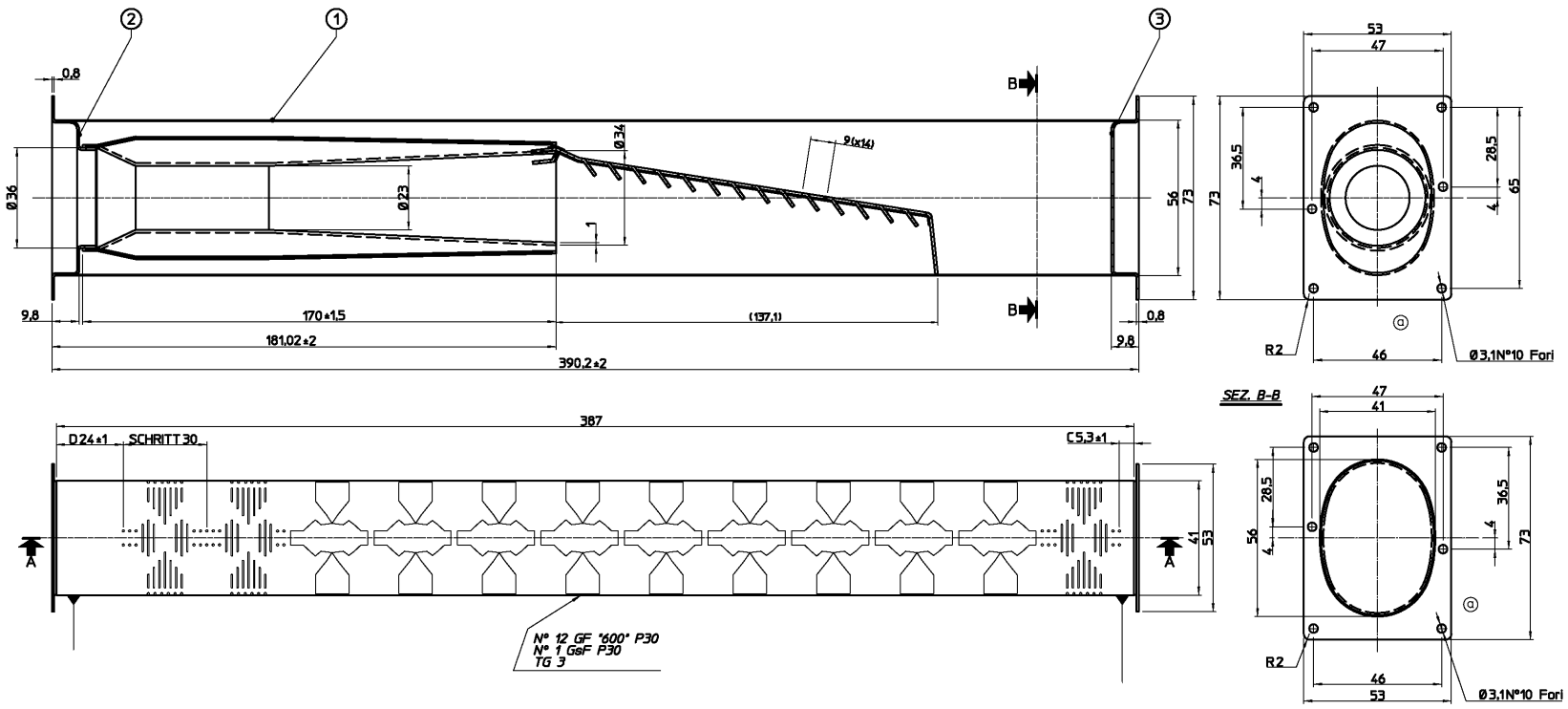
0,8
Ø36
Ø23
Ø34
9(x14)
1
9,8
170±1,5
(137,1)
181,02±2
390,2±2
0,8
9,8
B
B
56
73
73
53
47
36,5
4
28,5
4
65
R2
46
Ø3,1N°10 Fori
SEZ. B-B
47
41
28,5
56
4
36,5
4
73
R2
46
53
Ø3,1N°10 Fori
387
D24±1
SCHRITT 30
C5,3±1
A
A
41
53
N° 12 GF "600" P30
N° 1 GsF P30
TG 3