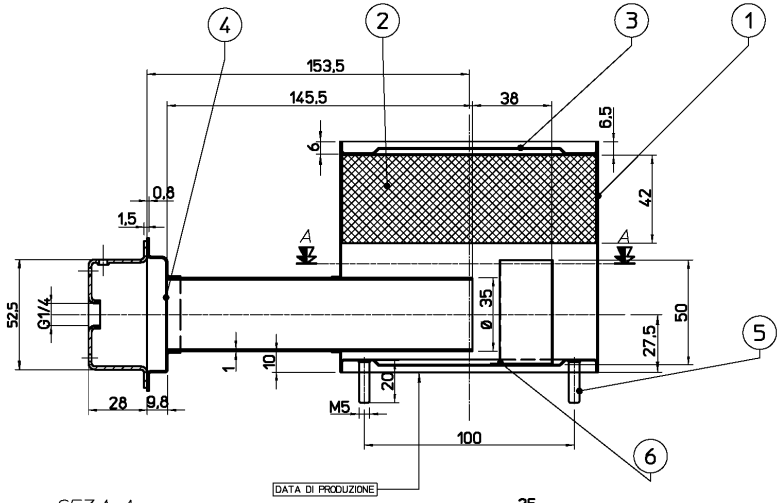
4
2
3
1
153,5
145,5
38
6,5
6
0,8
1,5
4,2
A
A
52,5
G1/4
Ø 35
50
27,5
5
1
10
20
28
9,8
M5
100
6
DATA DI PRODUZIONE

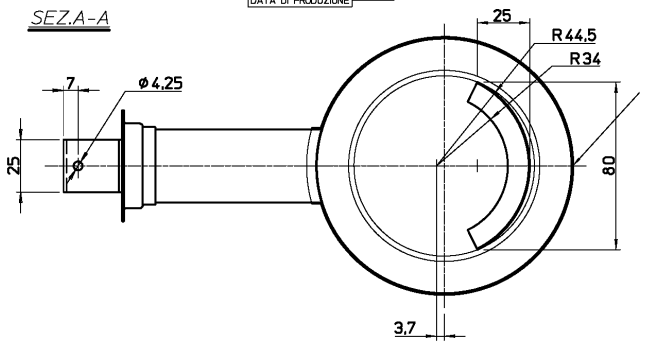
SEZ.A-A
25
R 44,5
R 34
7
Ø 4,25
25
80
3,7

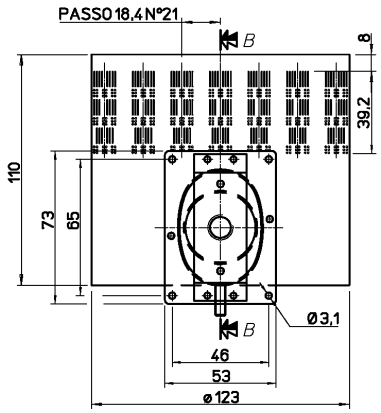
PASSO 18,4 N°21
B
8
39,2
110
73
65
Ø 3,1
B
46
53
Ø 123