POSIZIONE ANGOLARE DEL PERNO
RISPETTO ALLA TAMPOGRAFIA

ANGULAR POSITIONING PIN ACCORDING
TO PRINTED KNOB

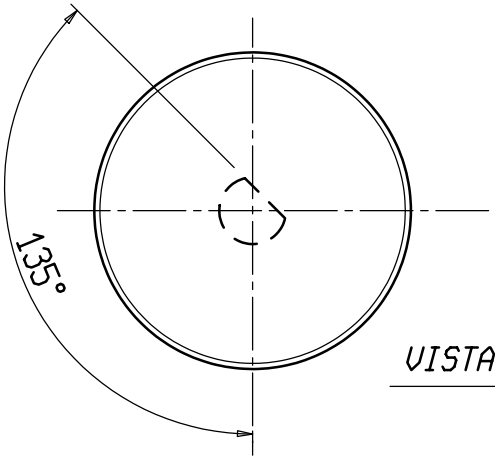

VISTA " A "

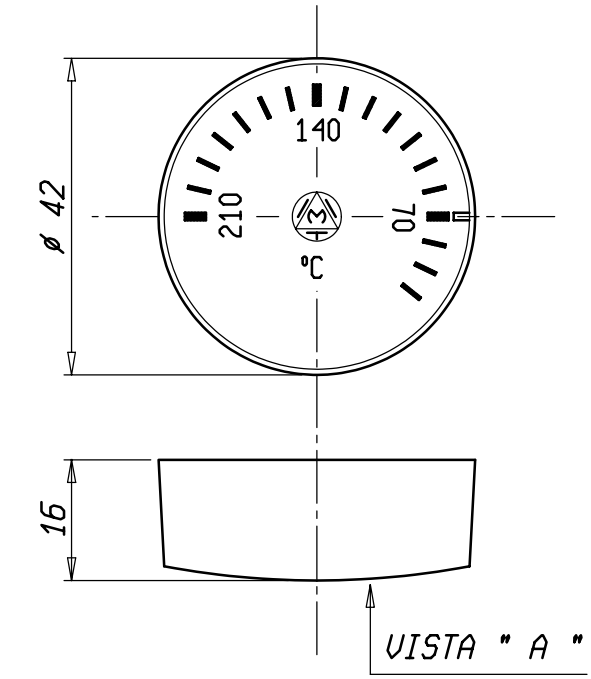

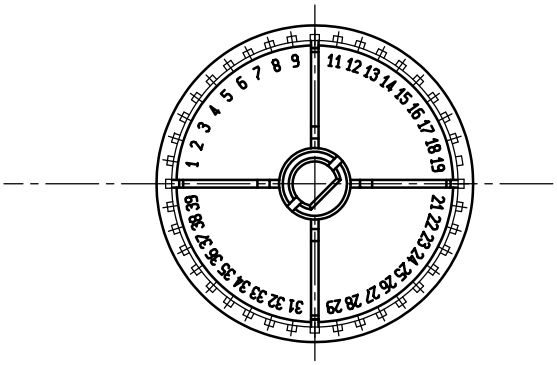

FONDO NERO
BLACK DIAL

SCRITTE BIANCHE
WHITE WRITING

SATINATURA SUPERFICIALE
SATIN FINISH

K5024 G STANDEX INTERNATIONAL

Note :

1- La tampografia deve risultare completa, uniforme e senza sbavature.

2- Usare cliche' CL. 10.

3- Utilizzare inchiostro colore BIANCO "PLT9/160" (Collana Europea)

4 -Utilizzare manopola grezza cod. 003496.

5 -Per altre quote ed indicazioni vedere disegno cod. 003496.

6 -Tipo di carattere: Univers bold condensed 2.8 mm

Verificato

Modificato

Data

Mod. num.

Mod

Peso grezzo	Quote senza indicazione di tolleranza: precisione gruppo B							Lunghezza lato minore ∝°			
Peso finito	GRUPPO	da 0 a < 6	da 6 a < 30	da 30 a < 120	da 120 a < 315	da 315 a < 1000	da 1000 a ≤ 2000	OLTRE 2000	da 0 a < 10	da 10 a < 50	da 50 a ≤ 100	OLTRE 100
Progetto N°	A	±0.05	±0.1	±0.15	±0.2	±0.3	±0.5	-	±1°	±30'	±20'	±10'
	B	±0.1	±0.2	±0.3	±0.5	±0.8	±1.2	±2				
	C	±0.2	±0.5	±0.8	±1.2	±2	±3	±4				

Diseg.	A.CALDERONI	07/03/11	Verif.	07/03/11

Scala	Sost. il	Disegno/Codice
1:1	PARI CODICDE dal 07/03/11	556313

IMIT Control System Srl

Denominaz. MANOPOLA TAMPOGRAFATA / RUPPER-PAD PRINTED KNOB

A4

Il presente disegno non puo essere riprodotto, copiato o comunicato a terzi senza la nostra autorizzazione, come a termine di legge sui diritti d' autore