DATI TECNICI
TECHNICAL DATA

ETICHETTA
LABEL

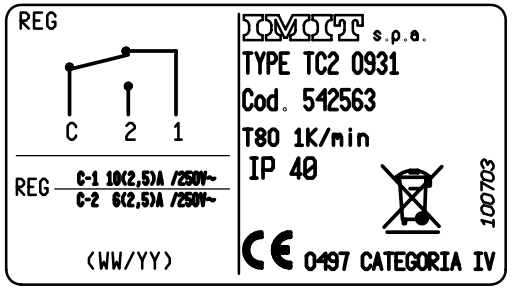

TEMPERATURA REGOLABILE TEMPERATURE RANGE	70 / 210 ±5 °C
DIFFERENZIALE TEMPERATURE DIFFERENTIAL	Δt 9 ±2 K
MAX. TEMPERATURA TESTA MAX. BODY TEMPERATURE	T 80 °C
MAX TEMPERATURA BULBO MAX BULB TEMPERATURE	T 300 °C
EFFETTO TEMPERATURA AMBIENTE AMBIENT TEMPERATURE EFFECT	-0,174 °C/°C (*)
PASSACAVO FAIRLEAD	M 20x1.5
GRADO DI PROTEZIONE DEGREE OF PROTECTION	IP 40
PORTATA CONTATTI CONTACTS RATING	NC 10(2,5)A/250V~ NA 6(2,5)A/250V~
OMOLOGAZIONI APPROVED BY	CE

SCHEMA ELETTRICO
WIRING DIAGRAM

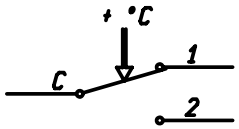

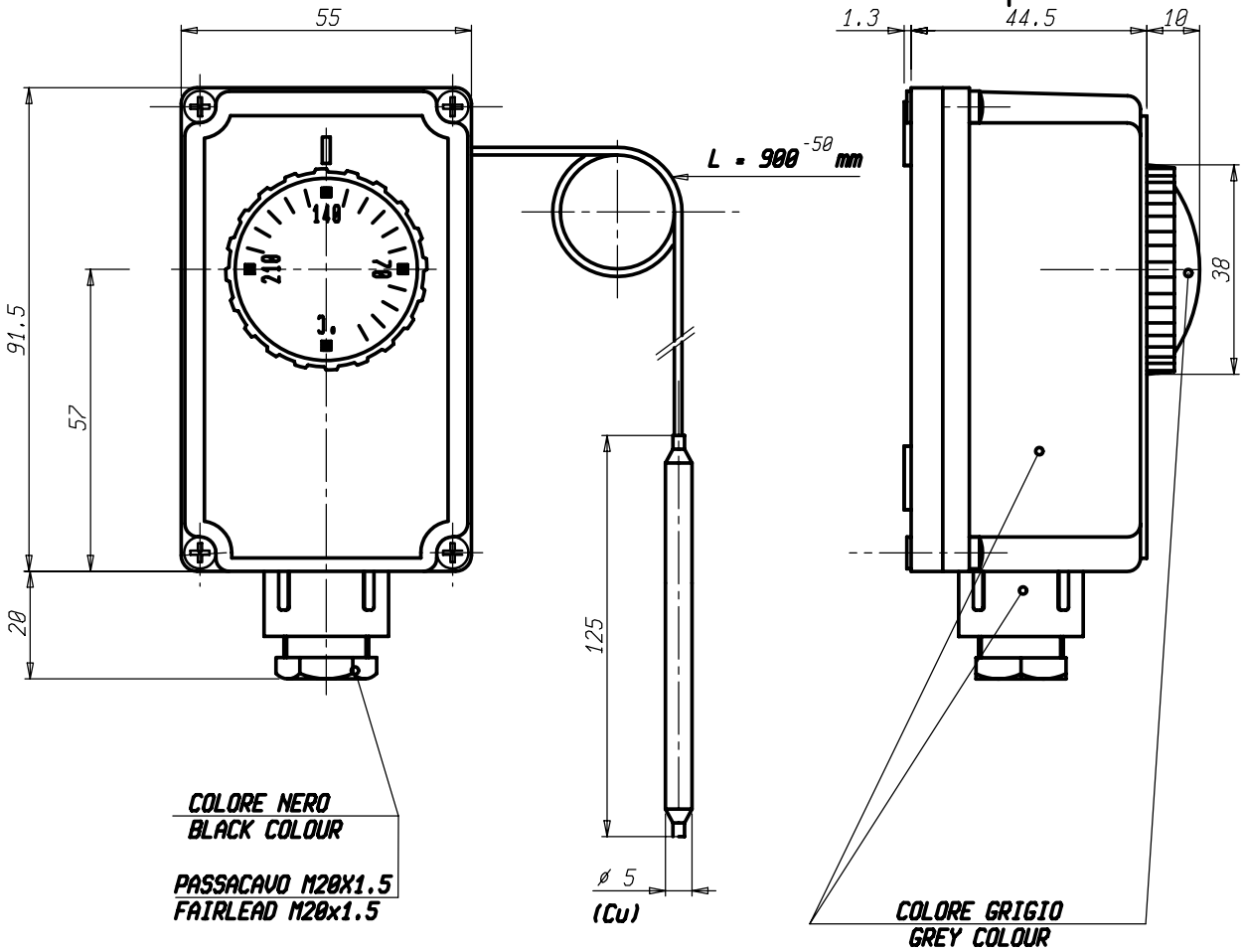

VALORI D'INTERVENTO NOMINALI PER TESTA TERMOSTATO E CAPILLARE RIFERITI ALLA TEMPERATURA AMBIENTE DI 20 °C

NOMINAL SWITCHING POINTS REFER TO THERMOSTAT HEAD AND CAPILLARY AT AMBIENT TEMPERATURE OF 20 °C.

(*) MAX. VARIAZIONE DEL PUNTO DI INTERVENTO IN RAPPORTO ALLA VARIAZIONE MASSIMA DAL VALORE DI RIFERIMENTO DELLA TEMPERATURA AMBIENTE

(*) MAX. CHANGE IN SHITCROOOTPOINT REFER TO MAXIMUM CHANGE OF THE VALUE OF AMBIENT TEMEPARTURE

Pos.	Codice	Denominazione	N. Pezzi	Note

Materiale

Trattamento

Quote senza indicazione di tolleranza: precisione gruppo B

Peso grezzo / Peso finito / Progetto N° — Gruppo	da 0 a Δ 6	da 6 a Δ 30	da 30 a Δ 120	da 120 a Δ 315	da 315 a Δ 1000	da 1000 a Δ 2000	OLTRE 2000
A	±0.05	±0.1	±0.15	±0.2	±0.3	±0.5	-
B	±0.1	±0.2	±0.3	±0.5	±0.8	±1.2	±2
C	±0.2	±0.5	±0.8	±1.2	±2	±3	±4

Lunghezza lato minore ∢ α°

da 0 a Δ 10	da 10 a Δ 50	da 50 a Δ 100	OLTRE 100
±1°	±30'	±20'	±10'

Verificato	BONIFAZI		
Disegnato	VERONESE		
Data	11/09/87		
Mod. num.	MM8685		
Mod.	A		

Diseg. MAGNAGHI 19/05/89 Verif. LUISETTI 19/05/89

IMOIT s.p.a

Scala 1:1

Sost. il

dal

Dis. 542563/A

Denominaz. TERMOSTATO INSCATOLATO TC2 / ENCASED THERMOSTAT TC2

A3

Il presente disegno non può essere riprodotto, copiato o comunicato a terzi senza la nostra autorizzazione, come a termine di legge sui diritti d'autore